RAZER KIYO V2 PRO

進階指南

目錄

1. 內含 2
2. 使用需求 3
3. 註冊即可獲得保固 3
4. 開始使用 4
5. 設定你的 RAZER KIYO V2 PRO 6
6. 安全與保養 19
7. 法律條文 20

1. 內含

- Razer Kiyo V2 Pro

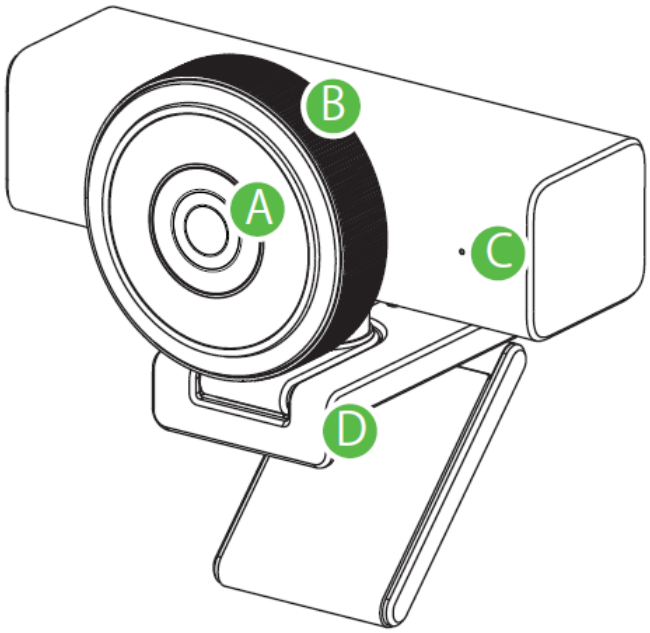

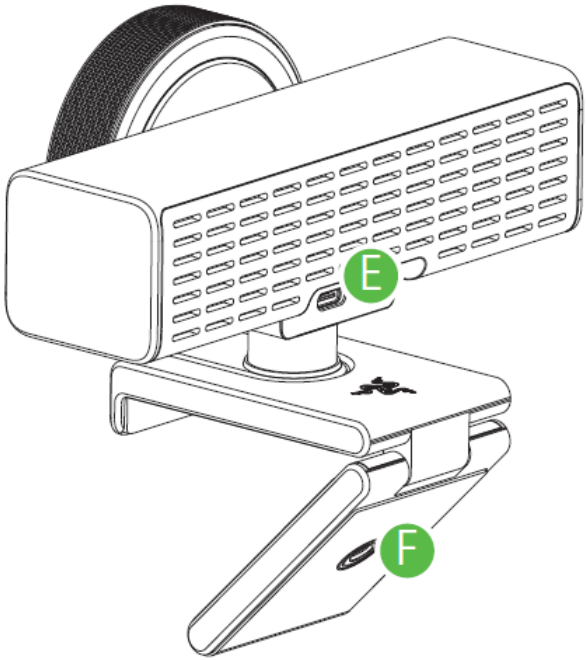

A. 具有可透過軟體調整視野 (FoV) 的超廣角鏡頭

B. 隱私快門旋鈕

C. 狀態指示燈

D. 可拆式立架

E. USB Type C 連接埠

F. 攝影機螺絲安裝孔

- USB Type C 轉 Type C 連接線

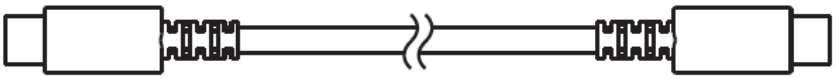

- 重要產品資訊指南

2. 使用需求

產品需求

- 直接將 USB TypeC 接頭連接至 PC
- Windows® 11 （或更新版本）

RAZER SYNAPSE 需求

- 網際網路連線（供下載安裝軟體）

3. 註冊即可獲得保固

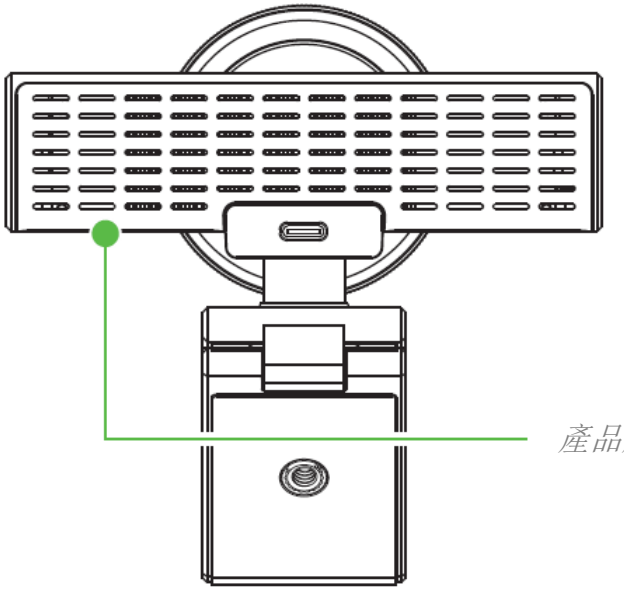

你擁有超棒的裝置，現在讓它們更加安全。前往 razerid.razer.com 註冊保固，獲得支援與獨家 Razer 福利。

任何有限保固申請均需提供有效的購買憑證。

4. 開始使用

放置攝影機

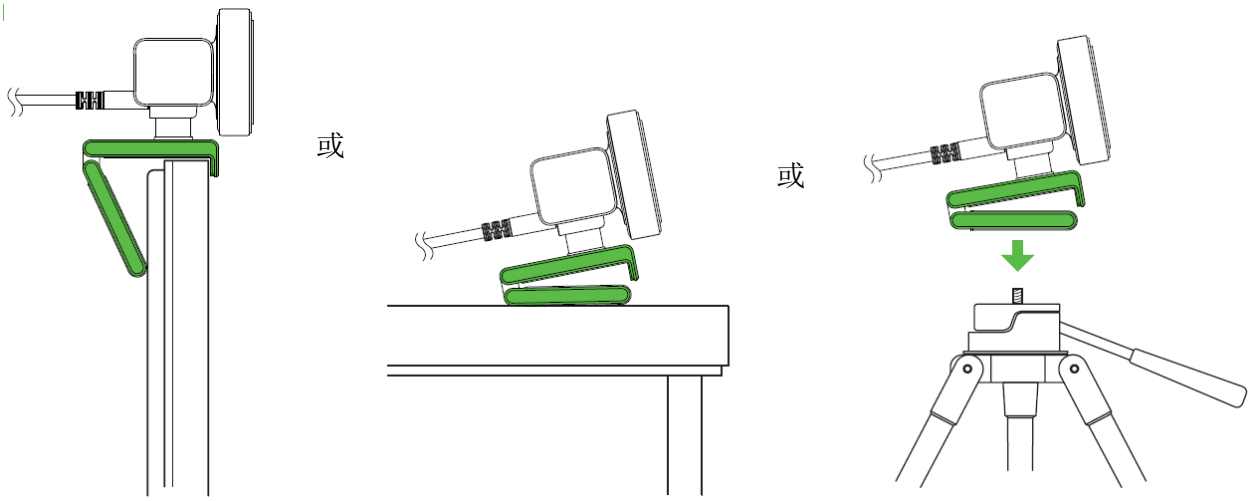

**未隨附三腳架。*

連接至 PC

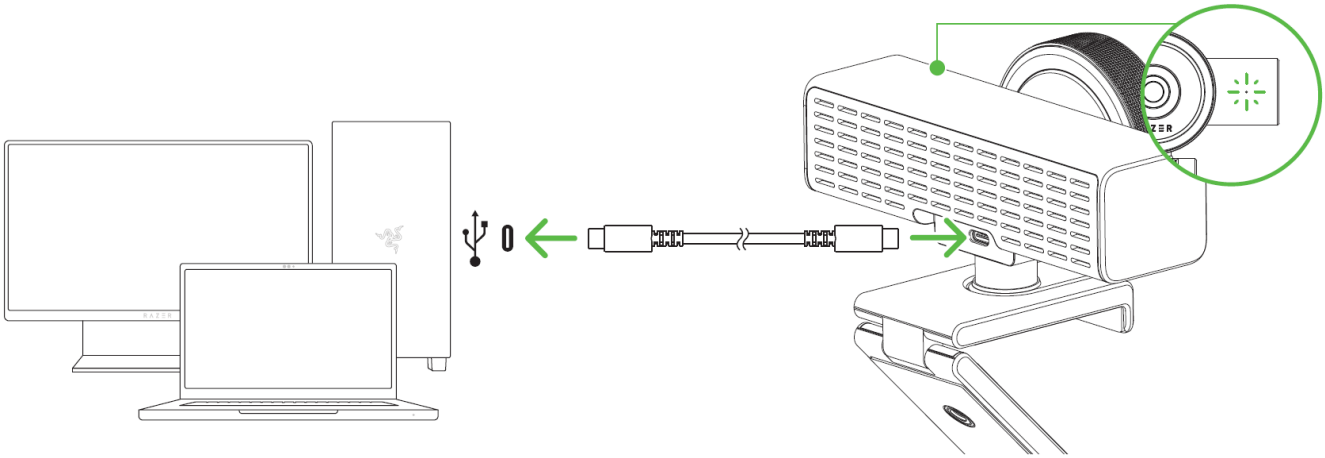

請僅使用包裝隨附的 USB Type C 轉 Type C 連接線。為了獲得最佳的串流與錄製效果，請將攝影機直接連接到 PC 的 USB 3.0 連接埠。使用 USB 2.0 連接埠、USB 集線器、交換器或延長線，可能會降低其效能表現。

開啟隱私護蓋

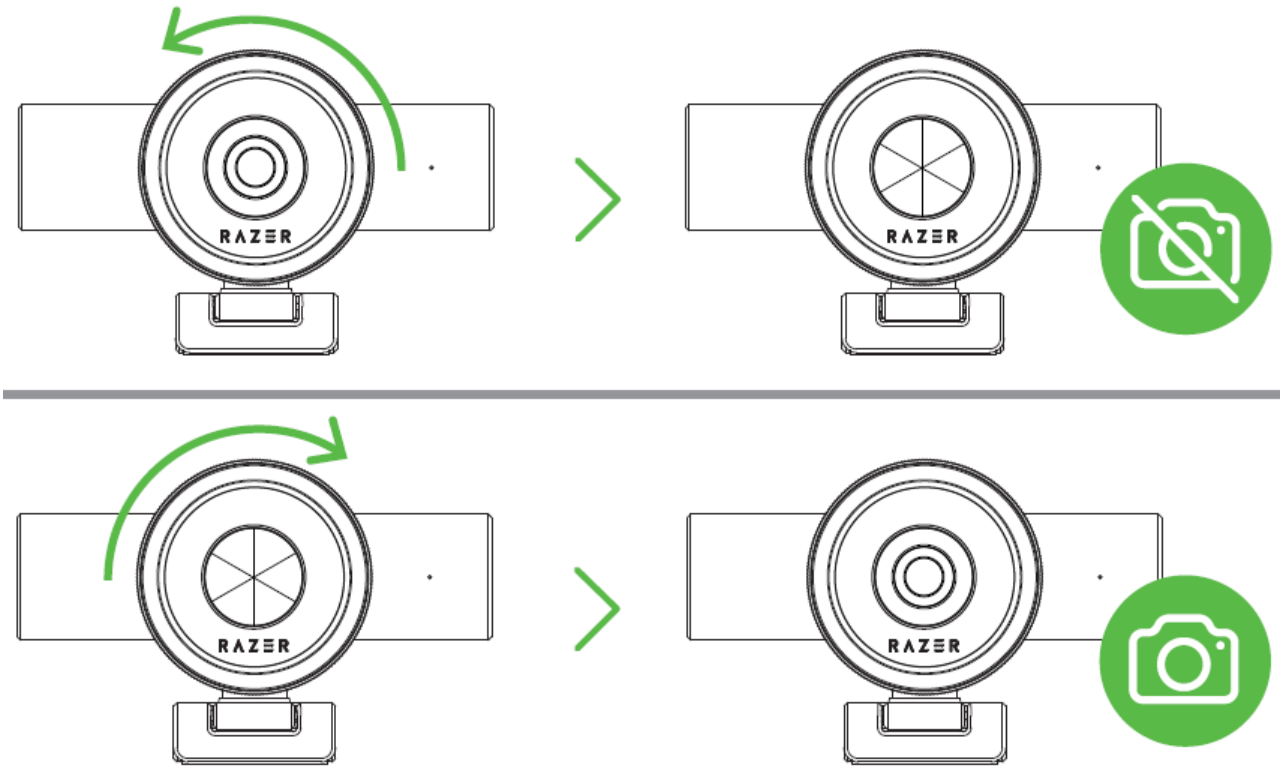

釋放完整潛能

使用 Razer Synapse 應用程式打造個人化攝影機設定，包括 FoV、視訊選項、音訊效果和更多內容。當系統出現提示時安裝 Razer Synapse，或自 razer.com/synapse 下載安裝程式

5. 設定你的 RAZER KIYO V2 PRO

免責聲明：本指南提供全新 Razer Synapse 應用程式的概覽，可能僅包含部份與你裝置相關的功能。全新 Razer Synapse 需要網際網路連線，以進行安裝、更新、存取與儲存雲端功能。建議你註冊一個 Razer ID 帳戶，但這不是強制要求。本文列出的所有功能皆因現有版本、連接的裝置及支援的附加程式不同而有所差異。

「SYNAPSE」分頁

「Synapse」分頁是你第一次啟動 Razer Synapse 時的預設分頁。使用下列按鍵瀏覽使用者介面：

▬ 最小化

按一下此按鍵會將應用程式最小化到工作列上，使其在背景運行。

❐ 最大化

此按鍵會將瀏覽器視窗放大到整個畫面。若要將視窗還原到原始大小，請再按一下最大化按鍵。

✕ 關閉

此按鍵將會關閉所有相關分頁，並完全結束應用程式。

❮ 上一個分頁

按一下此按鍵會讓你回到上次造訪的分頁。

❯ 下一個分頁

如果你正在使用「上一個分頁」按鈕，按一下此按鍵會讓你回到下一個分頁。

↻ 重新整理分頁

此按鍵會重新載入目前分頁。請在頁面並未正常顯示，或是想要看到最新內容時使用此按鍵。

⭳ 下載更新

若出現此按鍵，代表應用程式有所變更。請在頁面並未正常顯示，或是想要看到最新內容時使用此按鍵。

更多

按一下此按鍵將會開啟一個彈出視窗，讓你輕鬆存取「裝置」、「模組」和「其他已安裝的應用程式」分頁。

設定

按一下此按鍵將會開啟「設定」分頁，讓你快速變更應用程式的設定。

個人資料

此按鍵會開啟一個彈出視窗，讓你存取「登入」、「意見回饋」、「為此軟體評分」、「新增 Wi-Fi 裝置」，以及「離開」選項。

資訊

將滑鼠移動至此按鍵上將會彈出關於功能或功能性的其他資訊。

操控面板

「操控面板」子分頁是 Razer Synapse 的功能概覽，你可在此存取所有 Razer 裝置、模組與線上服務。

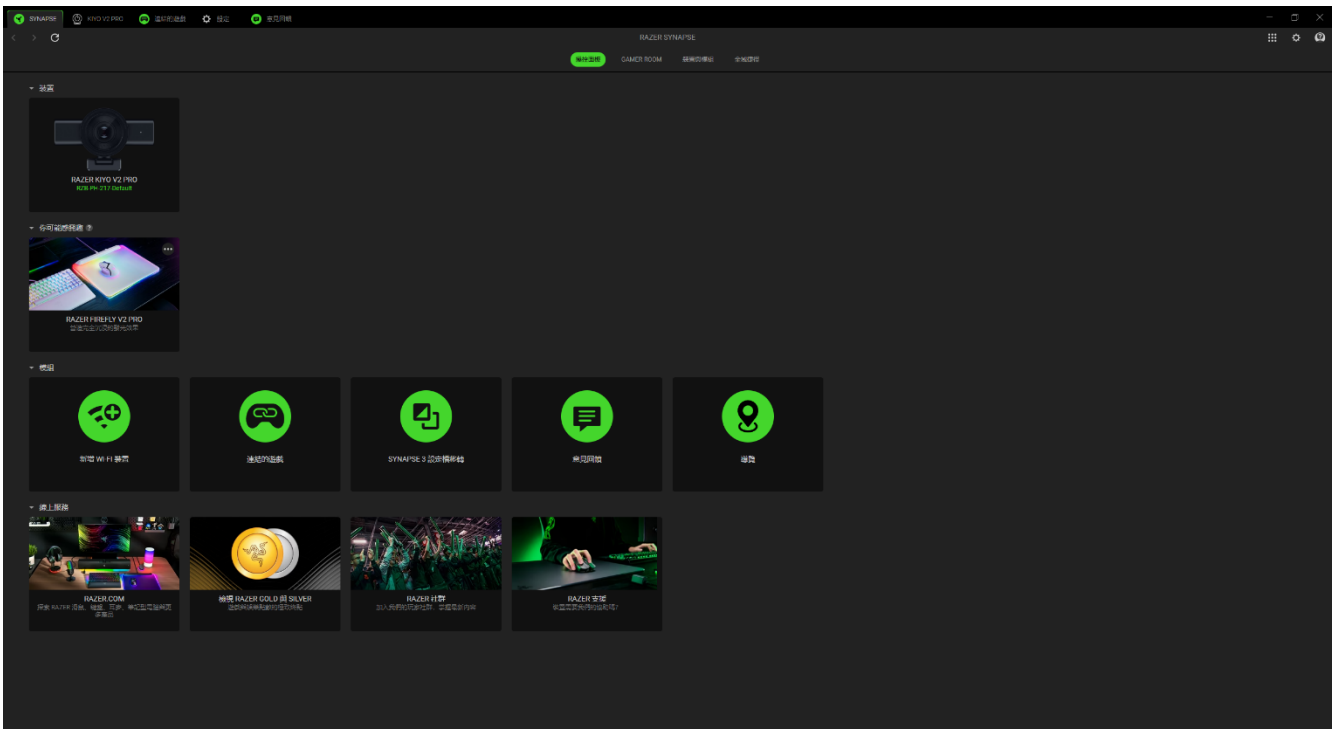

Gamer Room

「Gamer Room」子分頁會顯示所有具有 Razer Aether 燈具功能的裝置。你可以在這裡檢視及管理你支援 Gamer Room 的裝置。

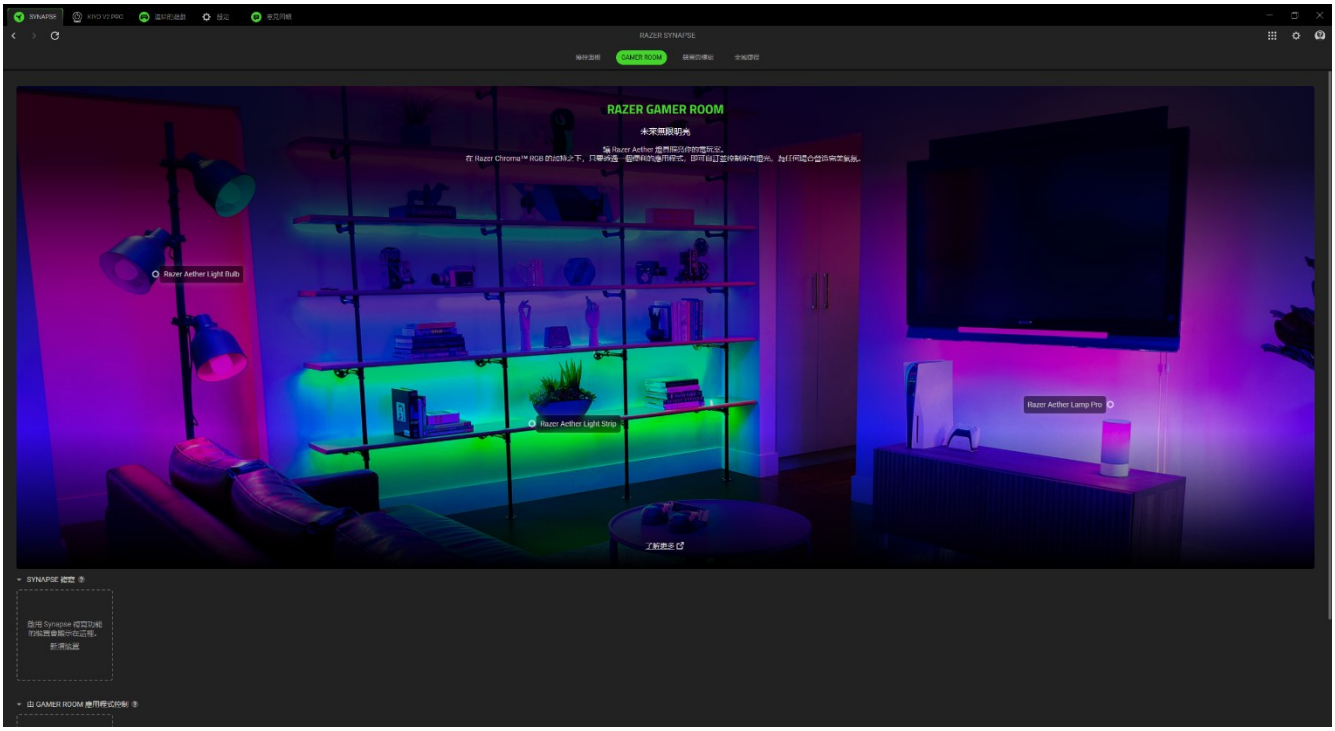

Synapse 複寫

此區段可讓你選取及自訂裝置的照明，使用 Razer Synapse. 讓裝置回應支援 Chroma 的遊戲和 Chroma Connect 應用程式。

由 Gamer Room 應用程式控制

此區段會顯示所有支援 Gamer Room 應用程式遠端控制的裝置。

裝置與模組

「模組」子分頁顯示全部已安裝和可供安裝的模組。

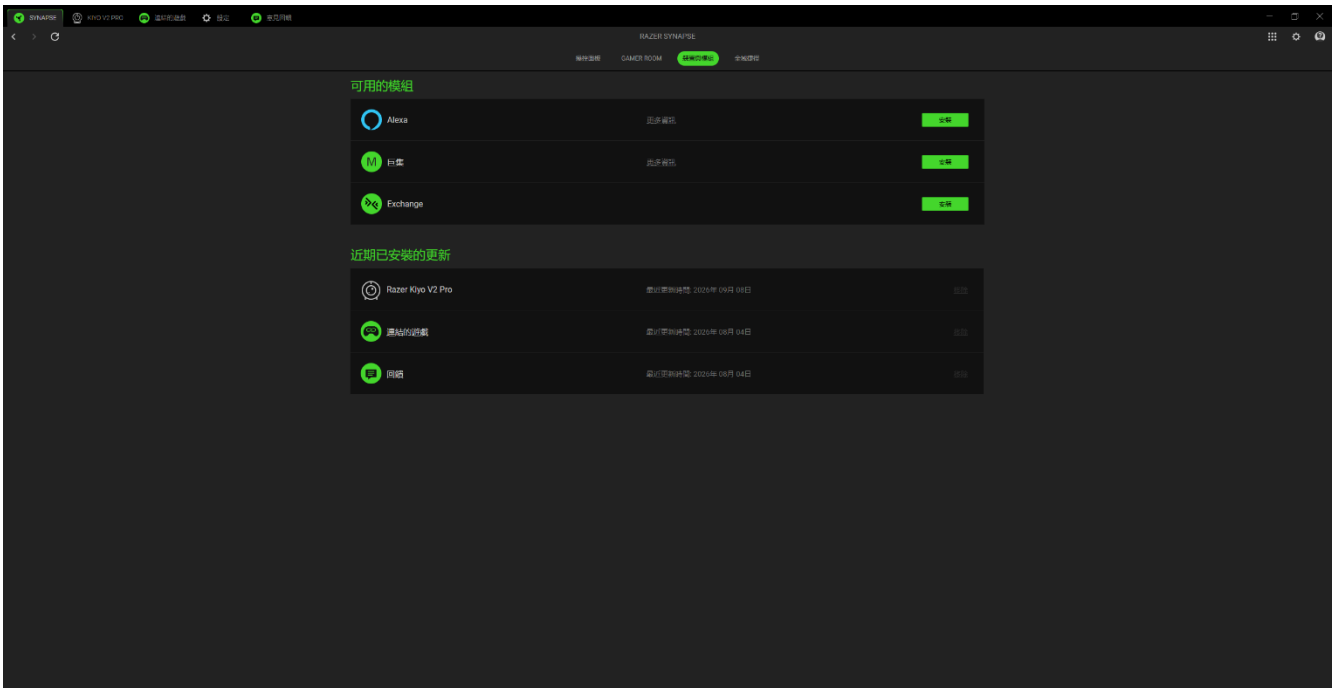

全域捷徑

將各項操作或 Razer Synapse 功能與任何支援 Razer Synapse 裝置輸入的自訂按鍵組合綁定，可套用至所有裝置設定檔。

僅可識別支援 Razer Synapse 的裝置輸入。

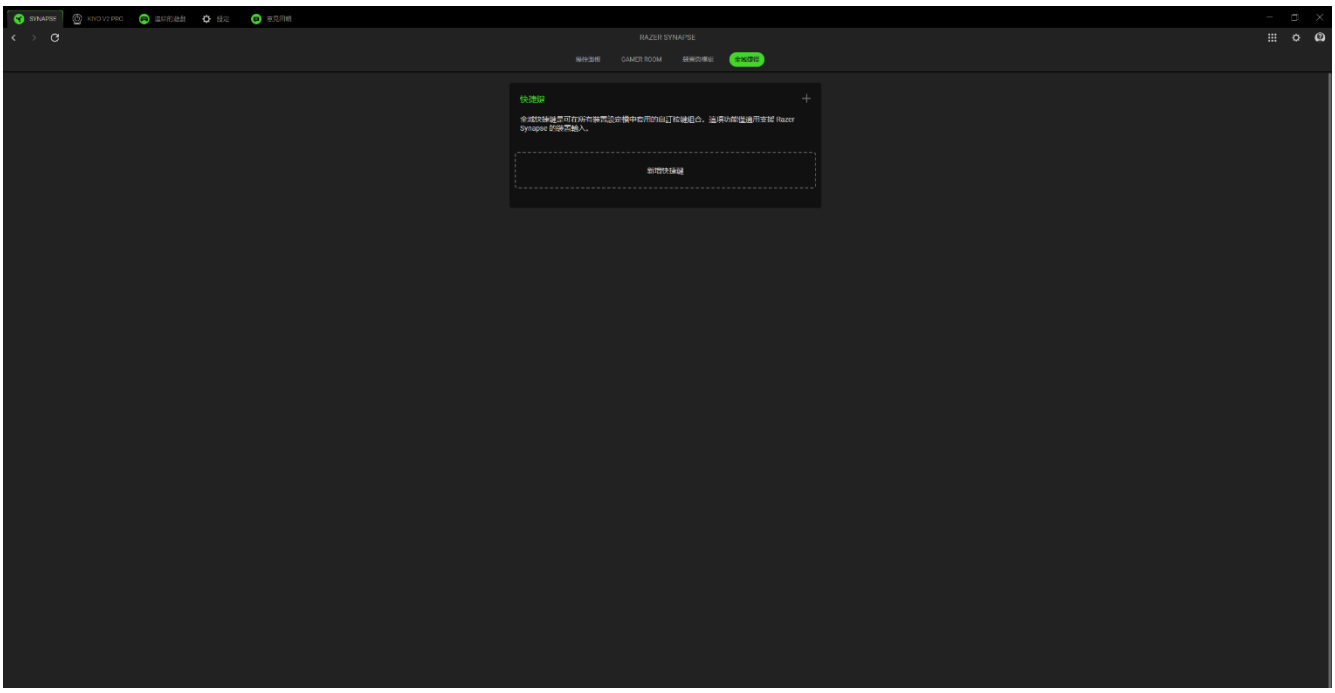

KIYO V2 PRO

「Kiyo V2 Pro」分頁是 Razer 網路攝影機的主要分頁。你可以在此處調整你的裝置設定，包括影片品質、影像處理和色彩校正。在此分頁進行的任何變更，都會自動儲存至你的本機系統與雲端儲存空間。使用下列按鍵存取你的設定檔選項：

▾ 設定檔下拉式選單列

按一下下拉式選單列將會顯示此裝置的所有設定檔，讓你能快速變更設定檔。

… 其他事項

按一下此按鍵將會開啟一個彈出視窗，提供與目前設定檔相關的選項。

相機

設定並控制主體與相機的距離、其追蹤方式，以及拍攝畫面的明暗程度。

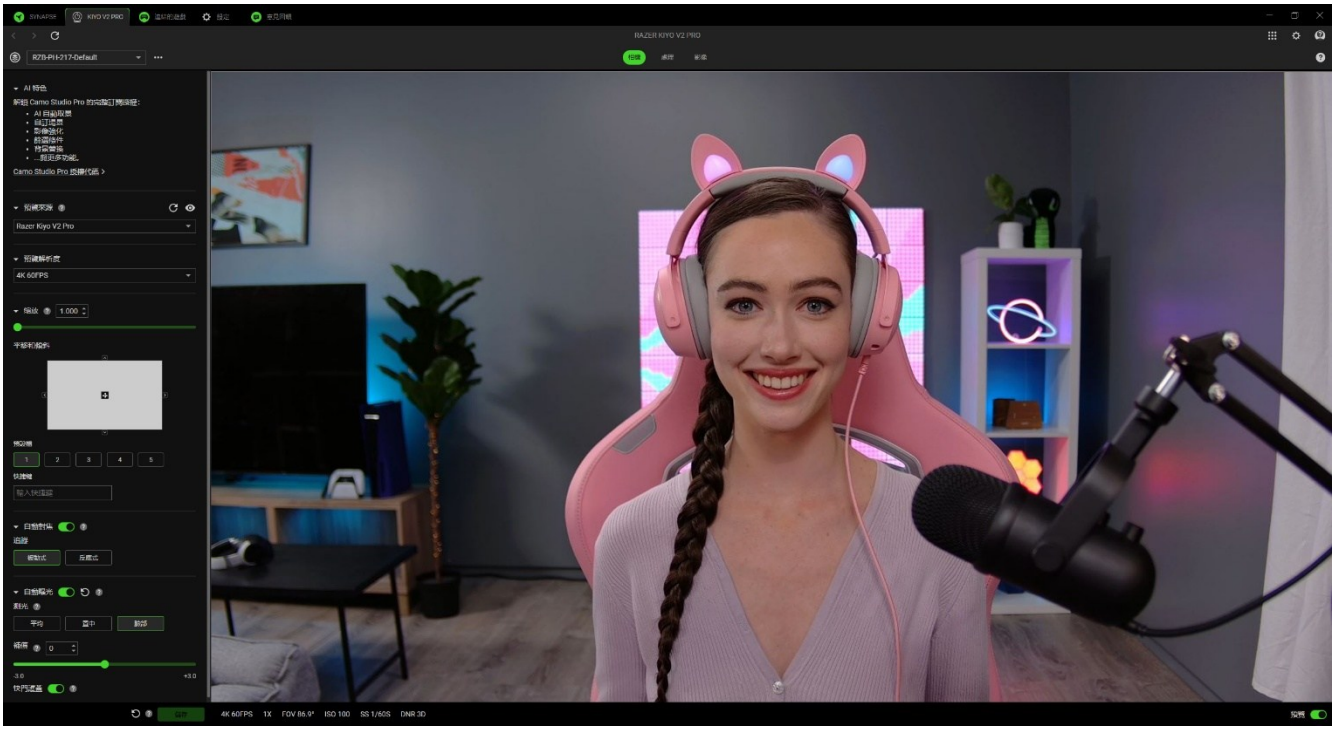

設定檔

配置文件是一個數據存儲系統，用於保存所有 Razer 設備設置。根據預設，設定檔是依系統名稱來命名。按一下下拉式選單列（ ▾ ）將會顯示此裝置的所有設定檔，讓你能快速切換。按下與該設定檔對應的「其他」按鍵（ … ），即可新增、匯入、重新命名、複製、匯出或刪除設定檔。

預覽來源

預覽來源可讓您選擇影片顯示的來源。也提供一個眼睛圖示（ ），可切換即時顯示；以及一個重新整理按鈕（ ），讓你更新預覽畫面。

預覽解析度

「預覽解析度」提供一個下拉式功能表，讓你選擇影像解析度。

變焦

使用縮放滑桿調整主體的距離或相機的拍攝範圍，並透過平移與傾斜控制放大的區域。你最多可以將五組這類設定儲存為預設檔，並為每個預設檔指派獨立的快捷鍵。

自動對焦

在「自動」和「手動」對焦間切換。關閉「自動對焦」時，你可以使用滑桿手動調整攝影機的對焦。

自動曝光

設定相機如何評估主體的曝光程度，可選擇自動調整拍攝畫面的高光與陰影，或手動調整相機對光線的敏感度。此功能啟用時，可選取下列測光設定:

- **平均**。 相機會以整個場景作為主體曝光設定的評估基礎。
- **中心**。 相機會使用整個場景來評估曝光設定，並更集中於中心區域。
- **人臉**。 曝光設定會根據場景中偵測到的主體人臉進行評估。

停用後，你將能使用滑桿手動調整攝影機建議的曝光設定。

補償

透過滑桿設定攝影機擷取的光源強度，以提高或降低影像亮度。

快門護蓋

透過減少會導致細節流失的過度曝光，避免明亮光源造成的影像問題。它還可最大程度地減少動態模糊，讓移動主體保持銳利清晰。

儲存

儲存並將 Razer Synapse 設定儲存至攝影機，以在其他應用程式使用。

處理中

使用 HDR、低光源補償和動態降噪等功能，控制攝影機的擷取與處理品質。

HDR

在明亮或陰暗場景中提高攝影機的色彩和動態範圍，並修正過度曝光與曝光不足的區域。

啟用此功能時，攝影機的畫格率會降低。

低光源補償

啟用後，相機在低光場景中拍攝時會自動調整亮度。

動態降噪

啟用以減少雜訊與影像瑕疵，並提升低光場景下的整體影像品質。在光線良好的場景中使用攝影機時，建議你停用這些功能。

- **2D 降噪。** 優先進行整體雜訊降低。
- **3D 降噪。** 減少動態模糊場景中的雜訊。

相機目前的降噪狀態會顯示在預覽畫面的底部。

影像至影像

使用預設值自訂相機的影像設定，並視需要進一步調整其他設定。

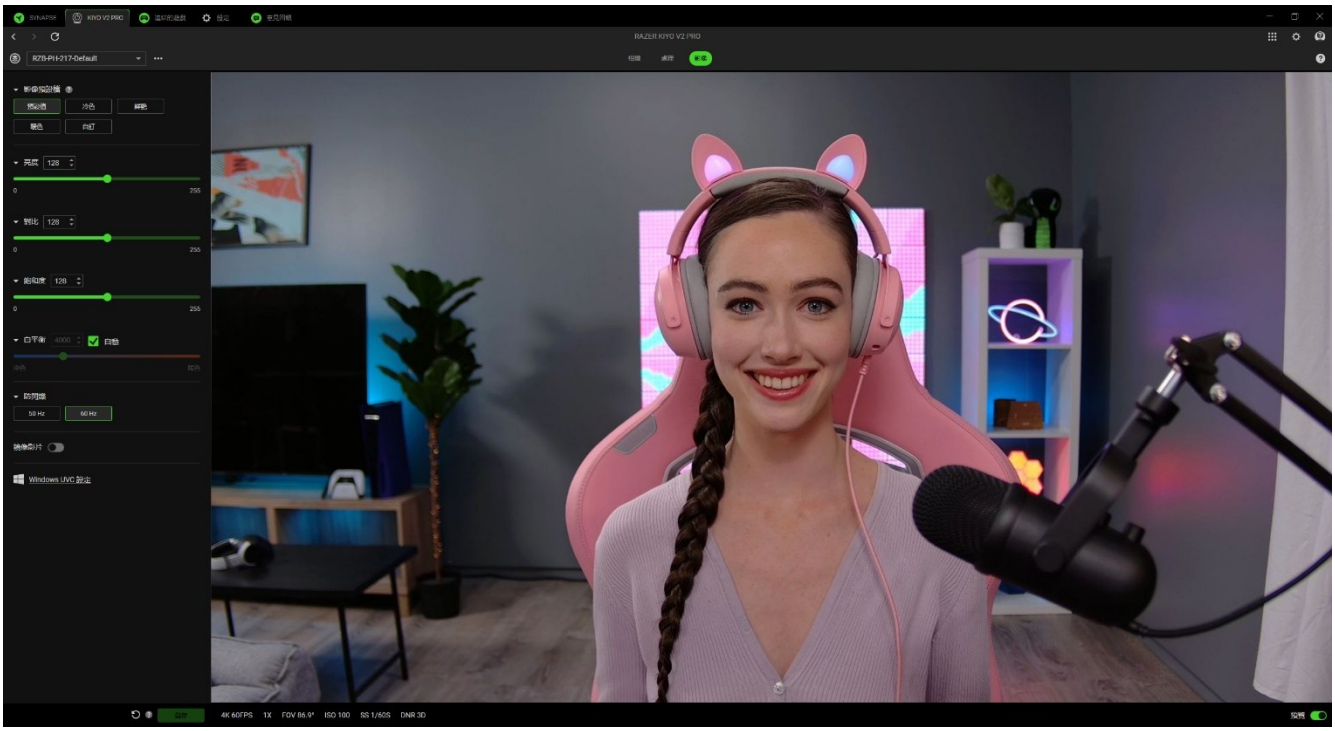

影像預設

使用為相機預先設定的影像參數。

亮度

控制相機拍攝畫面的整體亮度。

對比度

強調相機拍攝畫面中的色調分離。

飽和度

調整相機拍攝畫面的色彩強度。

白平衡

控制相機光源的色溫。預設為自動，由相機判斷最佳色溫。

防閃爍

設定相機的頻率以符合您所在國家的正確頻率。

鏡像影像

翻轉相機畫面，使其在預覽中反映您在鏡子中看到的影像。

Windows UVC 設定

開啟作業系統的相機屬性視窗，自訂色彩校正與相機控制。

連結的遊戲

「連結的遊戲」子分頁可讓你新增應用程式、檢視連結至應用程式的周邊裝置，或是搜尋列出的應用程式。

遊戲

「遊戲」子分頁可讓你將應用程式連結到周邊裝置。你也可以根據字母順序、玩遊戲的時間或頻率來排序應用程式。程式即使未連結至 Razer 裝置，應用程式仍會列在此處。若要新增並未列在畫面上的應用程式，你可以使用「新增」按鍵（ ＋ ）以手動搜尋，或使用「掃描」按鍵（ ）自動搜尋。按一下「搜尋」按鍵（ ）以搜尋清單上的特定遊戲或程式。

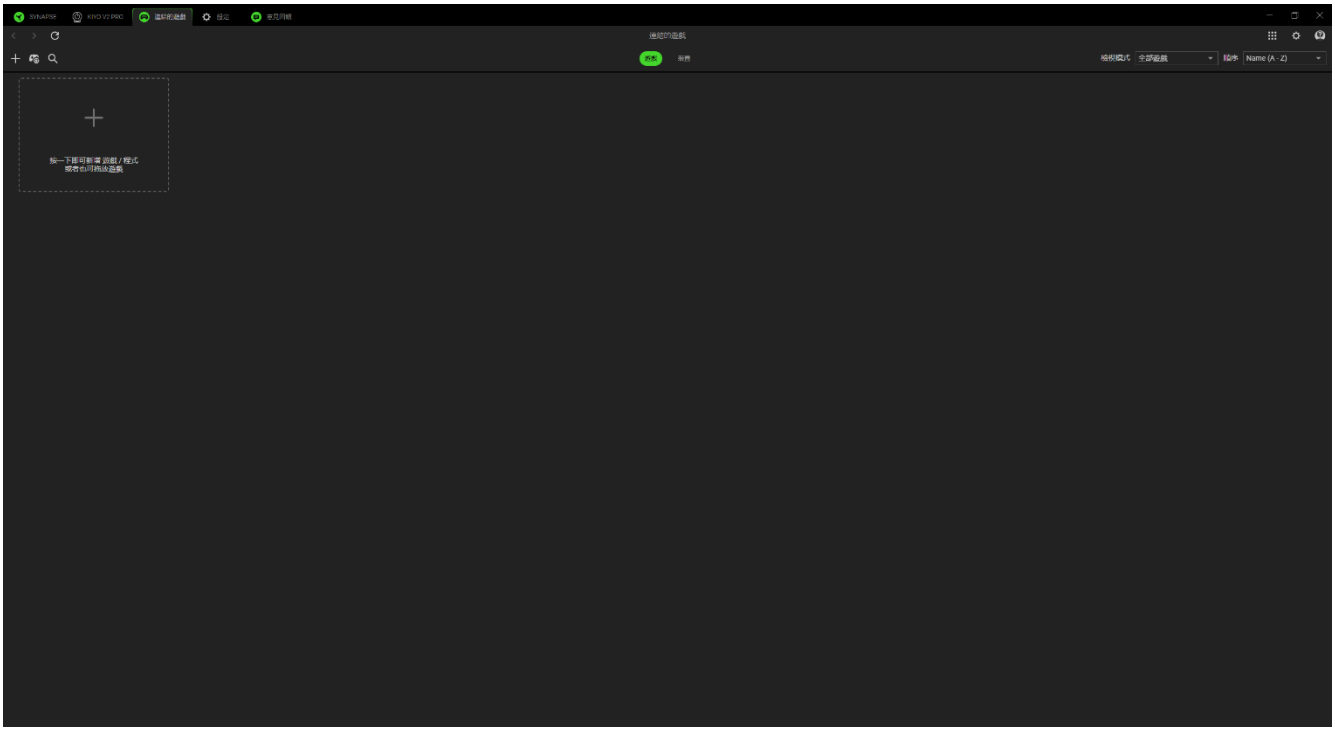

若要將應用程式連接到你的 Razer 裝置，請在清單上按一下，然後選取裝置與其設定檔。這會在啟動應用程式時，自動將裝置設定為所選取的設定檔。

裝置

「裝置」子分頁可讓你檢視周邊裝置，判斷要將哪個應用程式連結至該裝置。選取裝置後，你可以看到已連結的應用程式清單、新增應用程式，或是移除已連結的應用程式。你可以使用「檢視模式」與「排序」下拉式清單篩選這些應用程式。若要新增並未列於你周邊裝置上的應用程式，你可以將可執行檔拖曳到方塊內，或是使用「新增」按鈕（ ＋ ）開啟搜尋視窗。在搜尋視窗中，你可以按一下「重新整理」按鈕（ ↻ ）以重新掃描已安裝的應用程式、使用「搜尋」按鈕（ 🔍 ）查詢清單中的特定遊戲或程式，或是使用「瀏覽」連結手動搜尋應用程式。

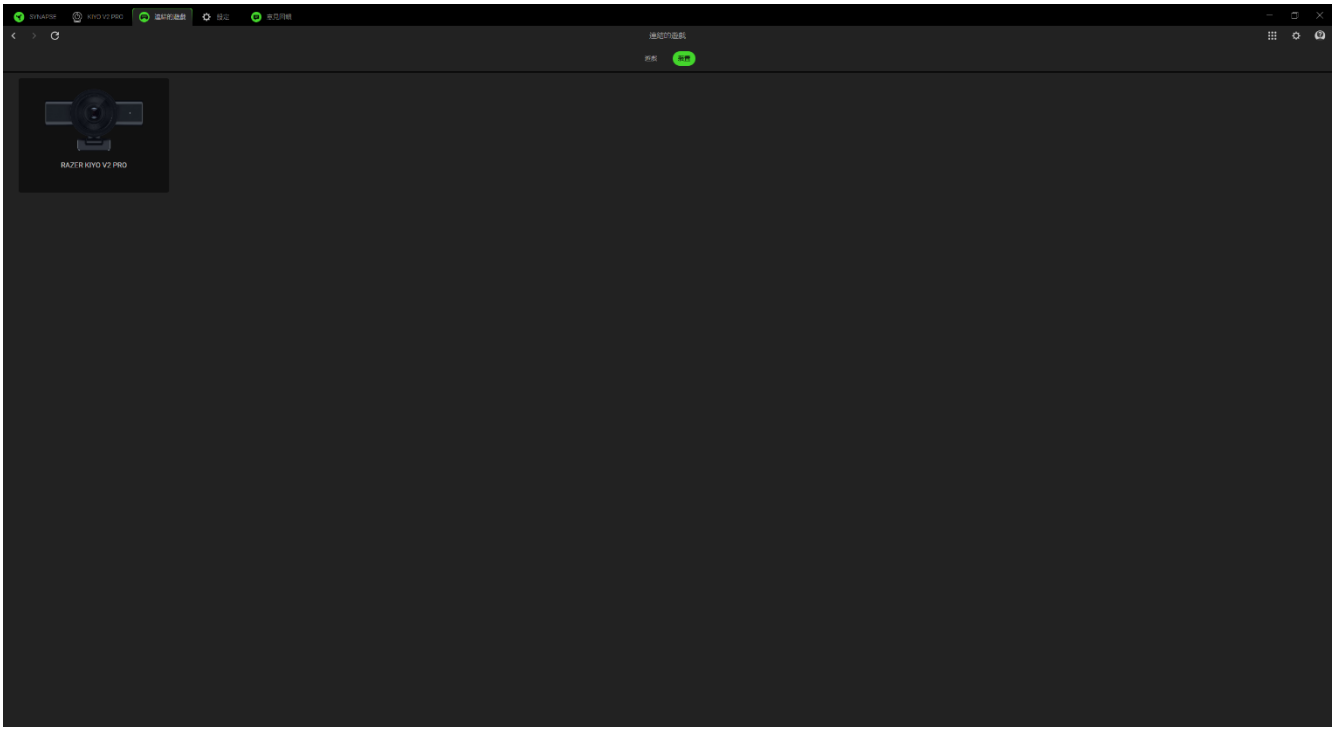

若要將應用程式連結至你的 Razer 裝置，請在搜尋方塊中按一下應用程式左上角的選取方塊。這會在啟動應用程式時，自動將裝置設定為所選取的設定檔。

設定

按一下（ ⚙ ）按鈕即可存取「設定」分頁，讓你設定下列各種選項：

Synapse

你可以在「Synapse」子分頁找到針對該應用程式的選項。

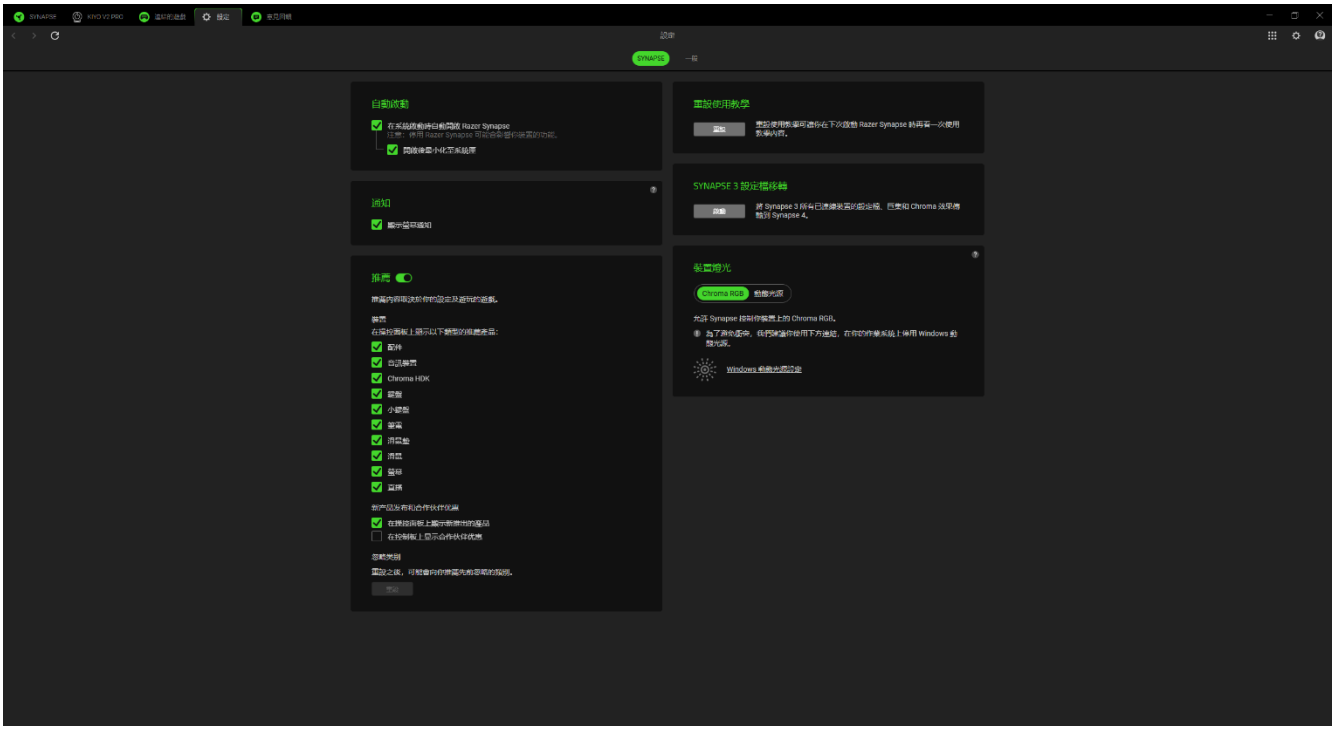

自動啟動

「自動啟動」選項可讓你設定應用程式的啟動行為。

通知

「通知」選項可讓應用程式顯示螢幕通知，即使你正在執行全螢幕應用程式。

推薦

「推薦」可讓我們根據你安裝的裝置與連結的遊戲，在你的操控面板上顯示最新產品與功能。

重設使用教學

選取「重設」按鍵將會重新啟動使用教學，協助你更熟悉 Razer Synapse 的功能。

Synapse 3 設定檔移轉

此功能可讓您將所有裝置的設定檔、巨集和 Chroma 效果從 Synapse 3 轉移到新的 Synapse。

裝置燈光

此選項可讓你選擇要讓哪個應用程式控制裝置上的發光效果。

一般

你可以在「一般」子分頁存取應用程式的其他選項，以及找到關於軟體的其他資訊。

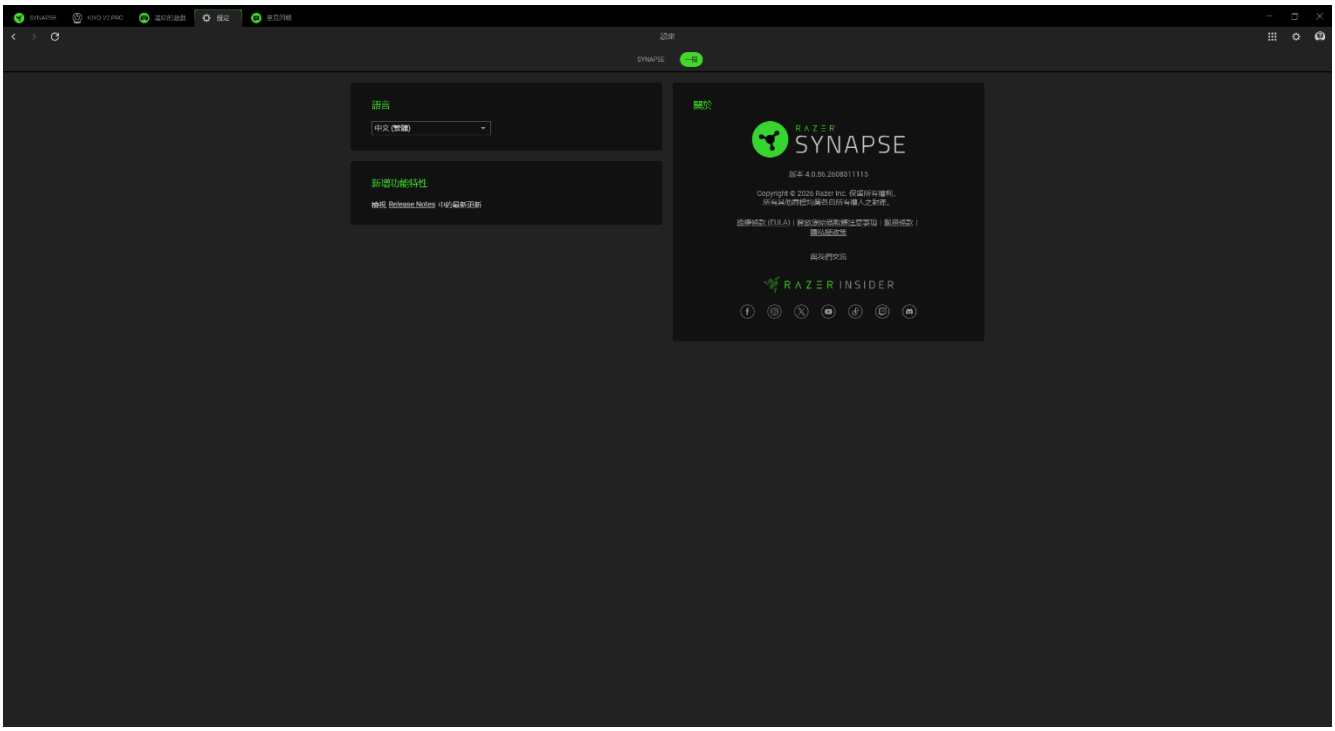

語言

此選項可讓你變更 Razer Synapse 的顯示語言。

關於

「關於」區段會顯示目前軟體版本、顯示版權聲明，並提供 Razer 使用條款的相關連結。你也可以使用此選項快速存取 Razer 社群。

意見回饋

提供關於軟體的意見、建議與發現的問題，協助我們改善 Razer Synapse by。你可以使用此分頁直接與我們聯絡，甚至還能透過回報錯誤贏取獎勵。

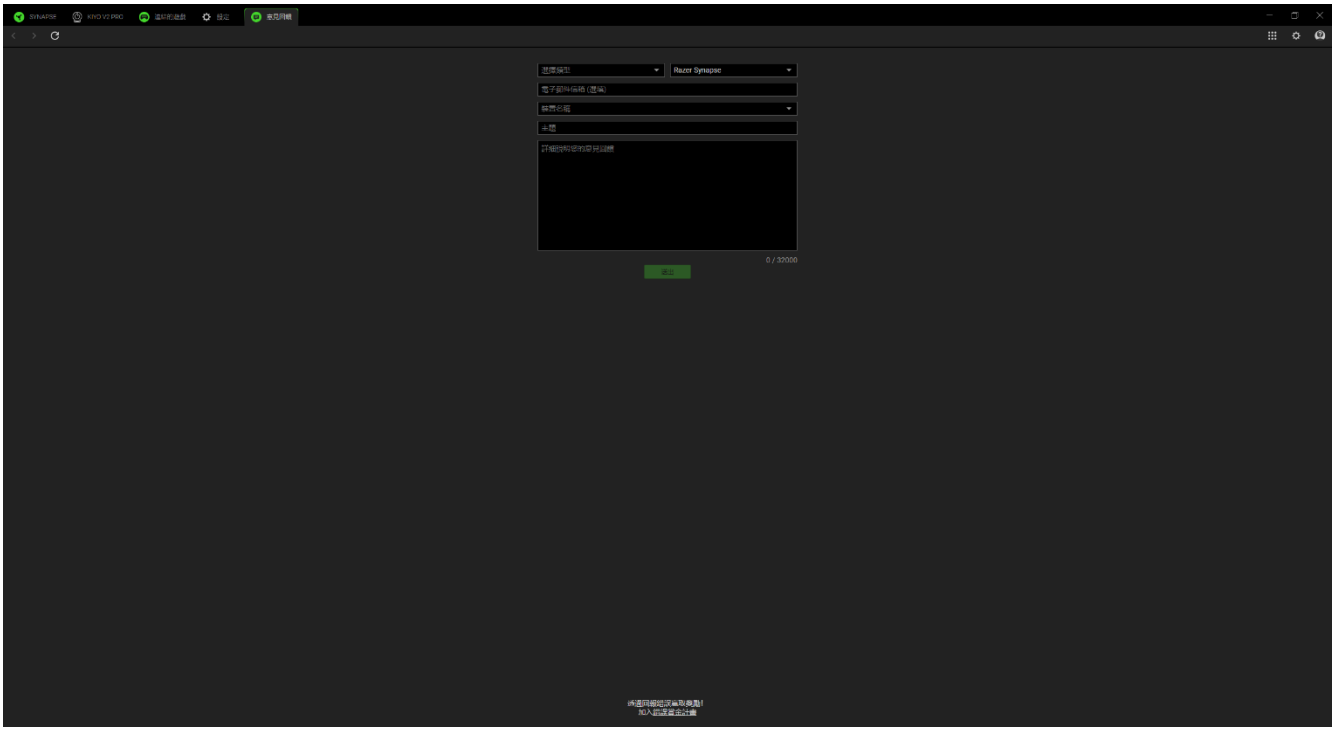

6. 安全與保養

安全準則

為確保使用 Razer Kiyo V2 Pro 時的安全，使用者應遵守以下注意事項：

若你無法正確操作裝置，且疑難排解無法解決問題，請拔下裝置並撥打 Razer 熱線與我們聯絡，或是前往 support.razer.com 尋求支援。

請勿自行拆解裝置，同時請勿嘗試在電流負載異常狀態下操作裝置，如果這樣做，將導致保固失效。

請勿在靠近水、濕氣、溶劑或其他潮濕表面的位置使用或安裝本裝置及其元件，也不要將裝置長時間暴露在高溫或陽光直射下。

保持此裝置遠離液體或任何潮濕環境。僅在理想溫度範圍（0° C 至 40° C）內操作此裝置。如果溫度超出此範圍，請拔下電源及/或關閉此裝置電源，直到溫度回復至理想範圍。

保養和使用

Razer Kiyo V2 Pro 只要一點簡單的保養步驟，即可維持在最佳使用狀態。我們建議你每個月都將裝置從電腦拔除，並使用柔軟的布料或是棉布進行清潔，避免髒汙堆積。請勿使用肥皂、刺激性清潔劑或研磨劑。

7. 法律條文

著作權與智慧財產權資訊

©2026 Razer Inc. 保留所有權利。Razer、三頭蛇標誌、Razer 標誌、「For Gamers.By Gamers.」及「Powered by Razer Chroma」標誌係 Razer Inc. 及 / 或所屬公司在美國或其他國家 / 地區的商標或註冊商標。所有其他商標均屬各自所有權人之財產。

Windows 與 Windows 標誌為微軟與其旗下公司之商標或註冊商標。

Apple 和 macOS 為 Apple Inc. 在美國及其他國家註冊的商標。

對本指南提及的產品，Razer Inc.（以下簡稱「Razer」）可能擁有其著作權、商標、商業機密、專利、專利申請或其他智慧財產相關權利（無論註冊與否）。對此指南做出任何修改，並不代表你取得任何著作權、商標、專利或其他智慧財產相關權利的授權。Razer Kiyo V2 Pro（以下簡稱「產品」）之實品，可能與包裝或其他地方顯示的圖片有所出入。Razer 對此差異，或可能出現的錯誤概不負責。若有必要，Razer 可逕行修改此處的資訊。

有限產品保固

有關有限產品保固的最新條款，請造訪 razer.com/warranty。

免責限制

對於任何利益損失、資訊或資料遺失，無論是特殊狀況、意外、間接、懲罰性、結果性或意外損失，同時無論是在出貨、銷售、再次銷售、使用或無法使用本產品等狀況，Razer 概不負責。無論任何狀況，Razer 所承擔責任之對價價值均不超過本產品的零售購買價格。

一般

以上所述條款內容，受本產品購買地區之司法管轄區域之法律所規範與認定。若此處提及的任何條款無效或無法執行，則此條款（只要其為無效或無法執行）應視為無效，並且在不使其他剩餘條款無效的情況下排除。Razer 保留隨時逕行修改任何條款的權利。